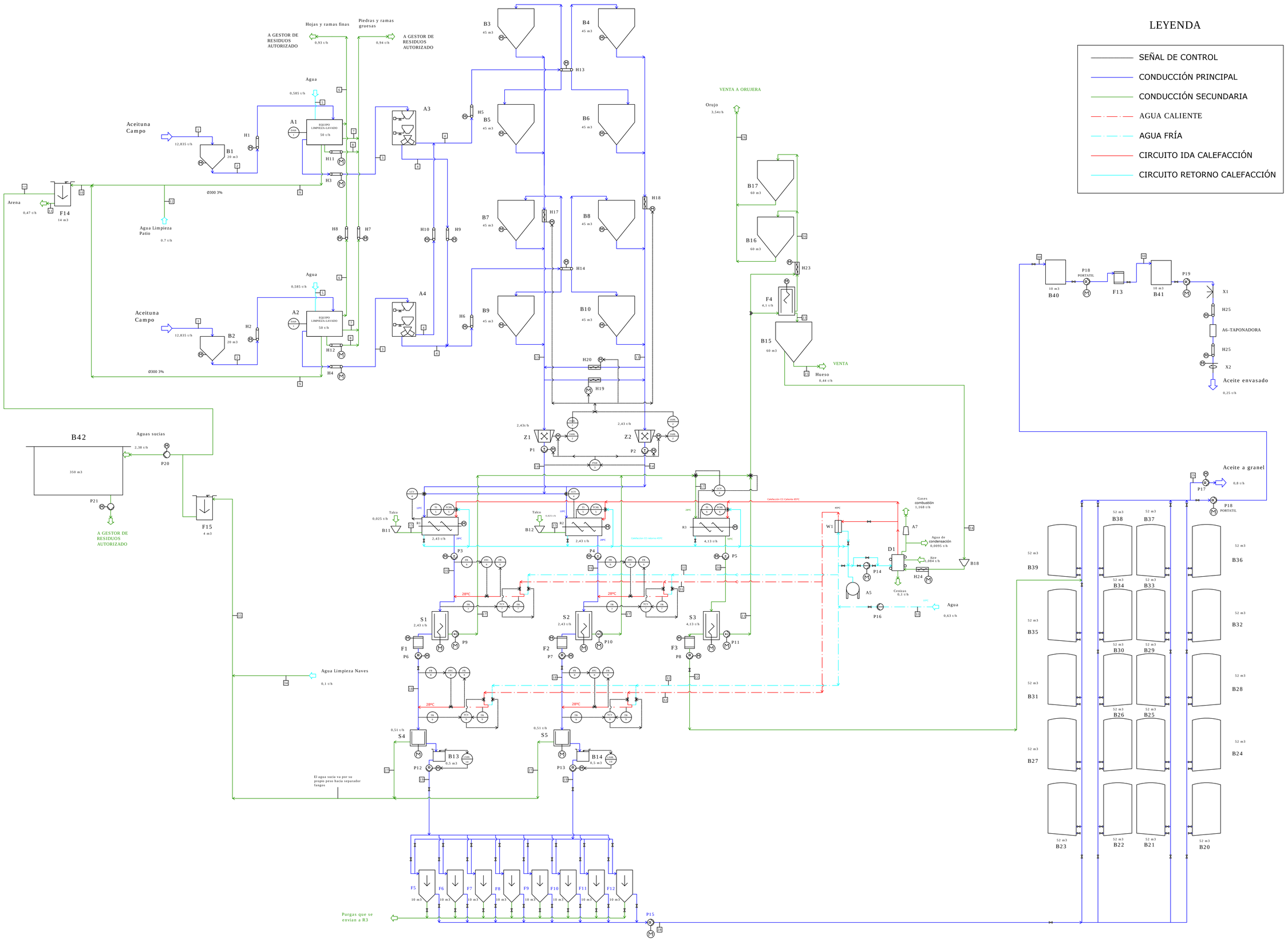

UNIVERSIDAD DE SEVILLA ESCUELA TECNICA SUPERIOR DE INGENIERIA INDUSTRIAL www.etsi.us.es	Tutor del Proyecto Fdo: Manuel Jesús Rubio Cobos	Autor del Proyecto Fdo: Antonio José García Saavedra	Título del Proyecto PROYECTO ALMAZARA DE ACEITE DE OLIVA EN CASTRO DEL RIO, CÓRDOBA	Fecha JULIO 2014	Escala del Plano S/E	Título del Plano DIAGRAMA DE FLUJO DE PROCESO	Num. de Plano 12 Hoja 1 de 1